KSH Hadzhidimitrov
MADE IN ITALY
КСХ-Хаджидимитров ЕООД София, кв.Враждебна, ул. 3-та, 4 тел.: 02/ 943 45 34 www.obkov.com /e-mail: office@obkov.com

Кош за боклук с 2 отделения (12+17 литра) и място за почистващи препарати

(за модул 600 мм, чекмедже светъл отвор 520x470 мм)

Кош за боклук, модерен и елегантен, за организиране на пространството под мивката.
Основата и капаците са изработени от полиестерно боядисан алуминий.
Капаците имат стандартен миещ се филтър против миризма и са закрепени на панти към рамката на държача на торбата.
Големите кофи са съвместими с всички пликове на пазара.
Кофите са с височина 26 см.
Основата е с покритие Titanium.

За поставяне в чекмедже с метални страници **Vionaro Grass 500 мм**, H185 mm или H249 мм или в светъл отовор **520x470 мм**

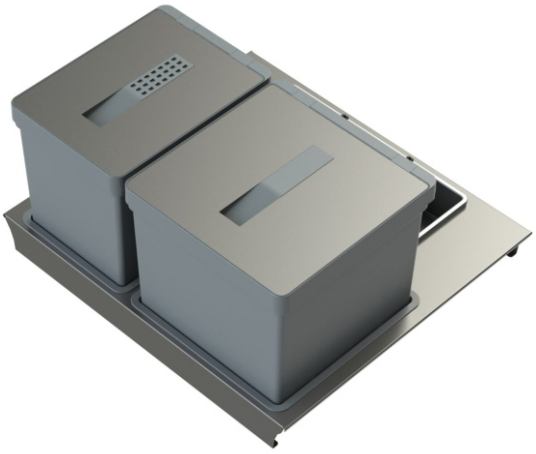

Кош за боклук за модул 600 мм:
Код: 044-KT21#060V5018TI267021CTS
Цена: 225,00 лв с ДДС
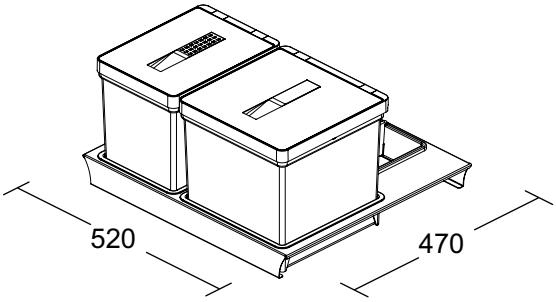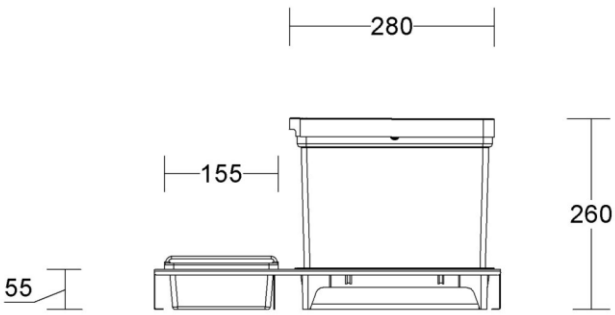
Технически параметри